PŮDORYS +0,000

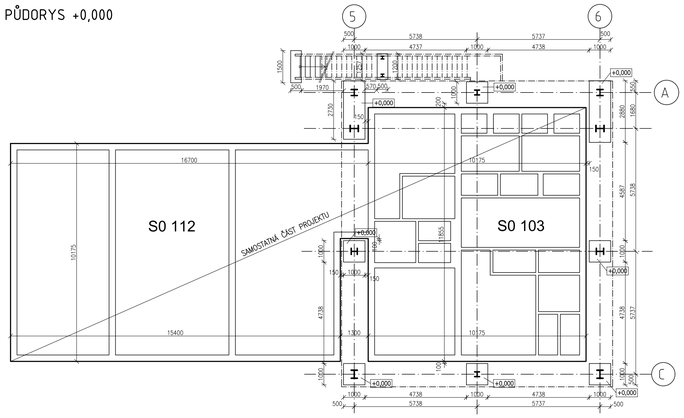

BAREVNÉ ŘEŠENÍ

1. METALICKÁ FASÁDA - RAL 9007
2. OMÍTANÁ FASÁDA - RAL 7047
3. VÝPLNĚ OTVORŮ - RAL 9006/RAL 7047
4. ŽÁROVÉ ZINKOVÁNÍ
5. VÝPLNĚ OTVORŮ - RAL 9007/RAL 7042

SCHEMA OBJEKTU S0103

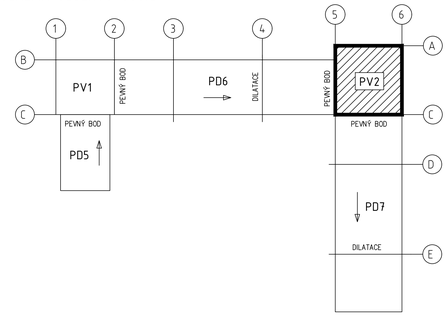

PŮDORYS +5,72m

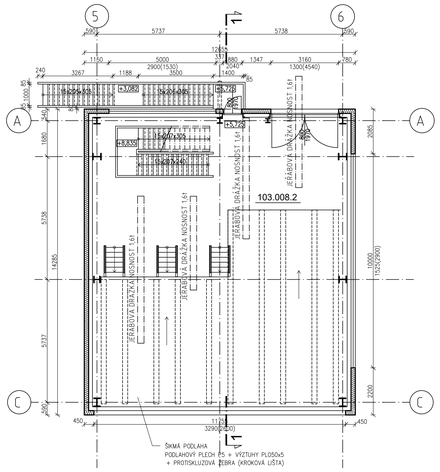

PŮDORYS +11,94m

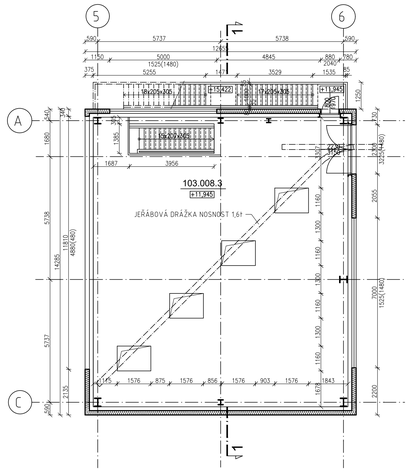

PŮDORYS +18,9m

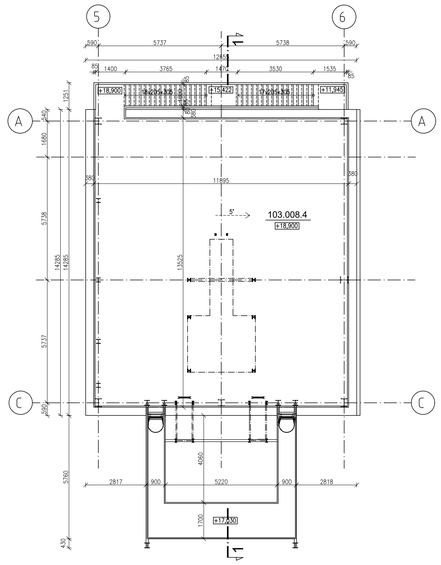

PŮDORYS HORNÍ PLOŠINY

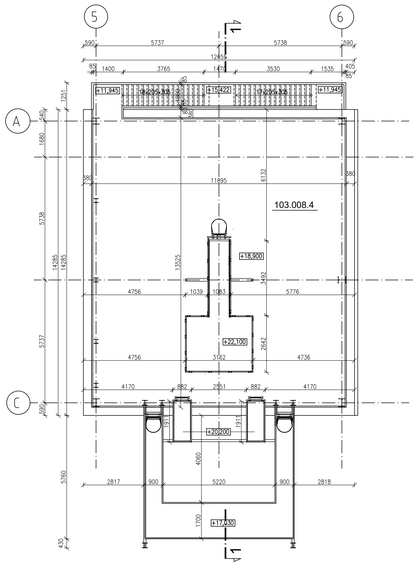

ŘEZ 1-1

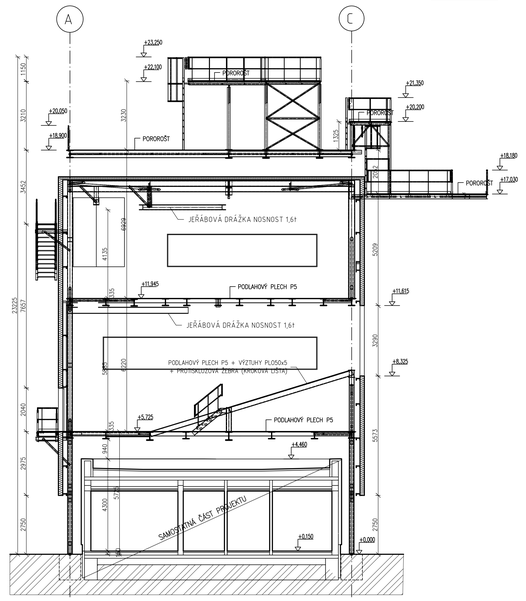

Tabulka místností - PŮDORYS 5,72m

Číslo	Název	Plocha	Druh podlahy	Povrchy stěn	Povrch stropu	Světlá výška
103.008.2	Přesypová věž 2 - Přízemí	170,2 m²	Podlahový plech	Izolační panel	Izolační panel	5885 mm
Celkový součet:		170,2 m²				

Tabulka místností - PŮDORYS 11,94m

Číslo	Název	Plocha	Druh podlahy	Povrchy stěn	Povrch stropu	Světlá výška
103.008.3	Přesypová věž 2 - 1NP	170,2 m²	Podlahový plech	Izolační panel	Izolační panel	4970 mm
Celkový součet:		170,2 m²				

Tabulka místností - PŮDORYS 18,9m

Číslo	Název	Plocha	Druh podlahy	Povrchy stěn	Povrch stropu	Světlá výška
103.008.4	Přesypová věž 2 - Střecha	170,2 m²	Podlahový plech	Izolační panel	Izolační panel	-
Celkový součet:		170,2 m²				

POHLED JIŽNÍ

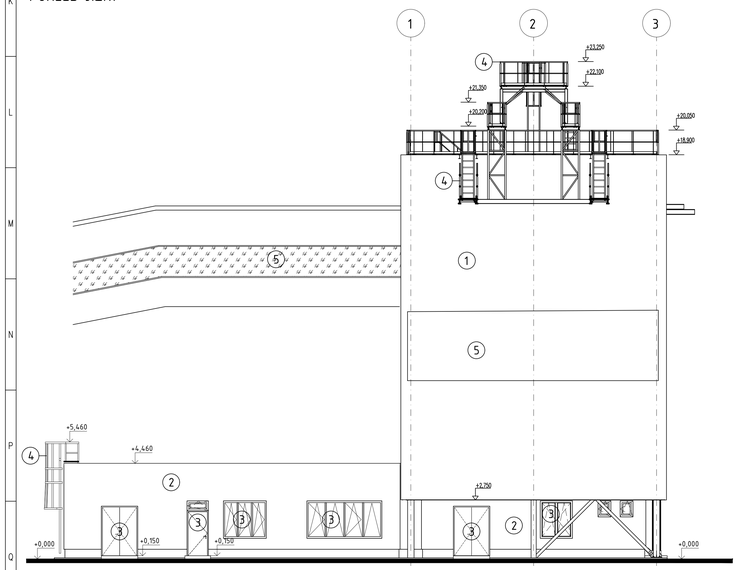

POHLED SEVERNÍ

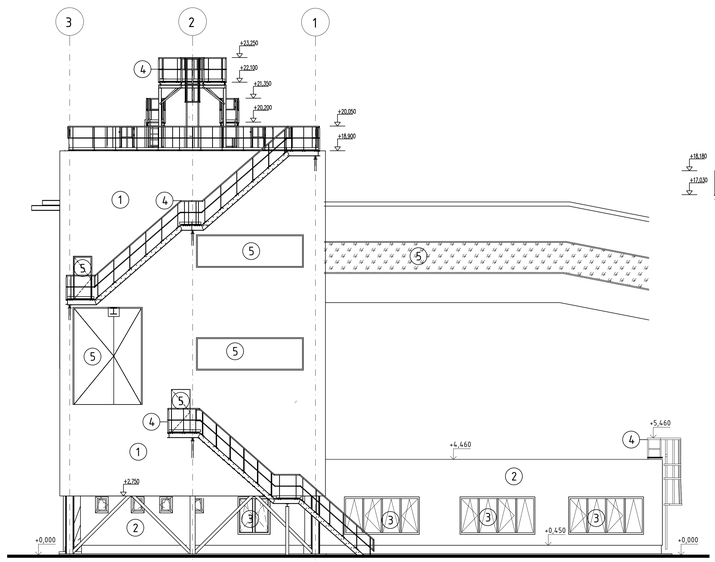

POHLED VÝCHODNÍ

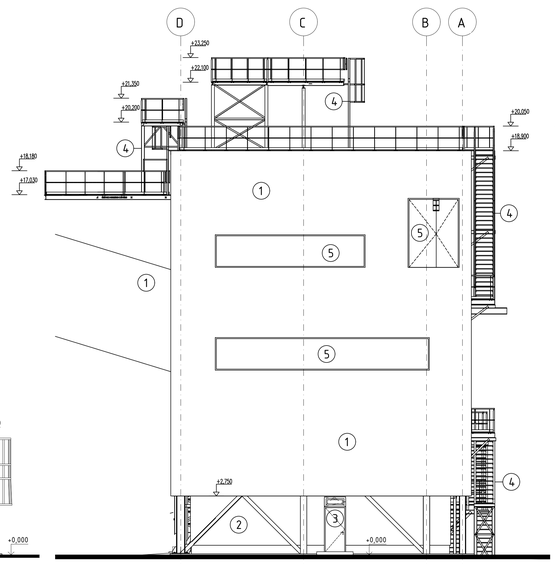

POHLED ZÁPADNÍ

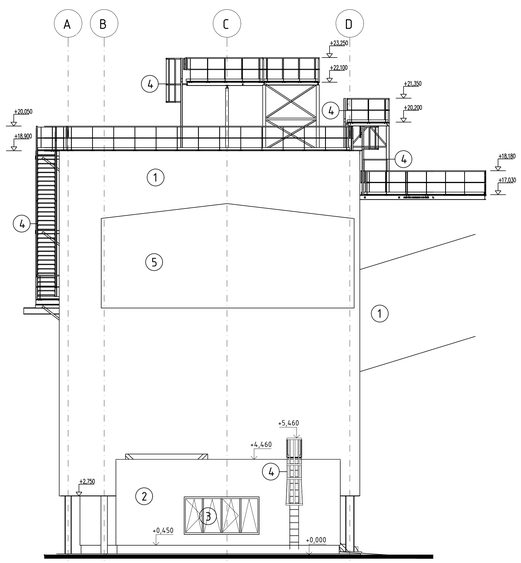

LEGENDA MATERIÁLŮ

- ŽELEZOBETONOVÉ MONOLITICKÉ KONSTRUKCE
- VRSTVY Z PROSTÉHO BETONU
- ŠTĚRKOVÉ PODKLADNÍ VRSTVY f 8-32mm
- TEPELNÁ IZOLACE
- ROSTLÝ TERÉN (ZEMINA PO HTÚ)
- IZOLAČNÍ PANELY

±0,000 = 210,440 m.n.m.
Sou.řadnicový systém: S-JTSK
Výškový systém: Bpv

AFRY a.s. Mogilevská 1275/13, 140 00 Praha 4, Michle	MIST: MODERNIZACE TEPLÁRNY MLADÁ BOLESLAV DOKUMENTACE PRO VYDÁNÍ STAVEBNÍHO POVOLENÍ		
ZAKÁZKOVÉ ČÍSLO: 0404721	MASTR: D.1.1. Architektonicko-stavební část S0103 Přesypová doprava do skladu Přesypová věž č.2		MĚŘÍTKO: 1:100 POČET AR: 8
STUPEŇ: DOKUMENTACE DSP	PŮDORYSY, ŘEZY, POHLEDY		REVIZE: 0
DATUM: 10.2022	VYPRACOVAL: Ing. JABLONČÍK	KONTROLOVAL A ZODPOVĚDAL: Ing. BUDÍA	MICHAŘ ČÍSLO: S404721-DS103-111 LIST: